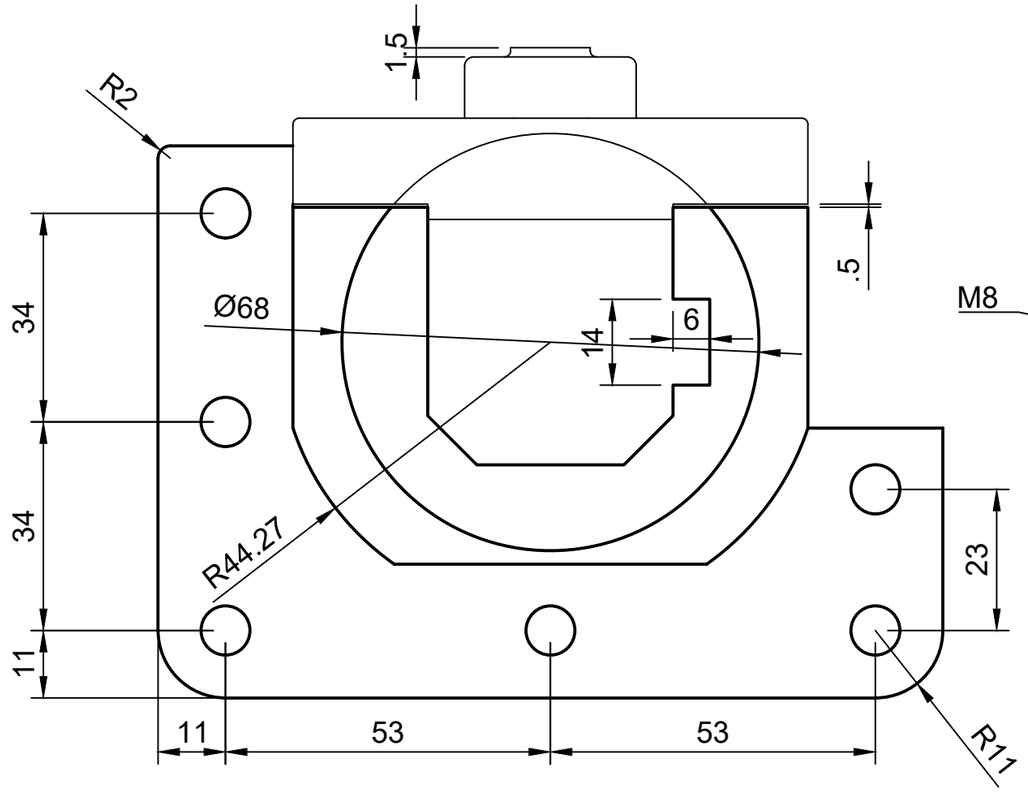

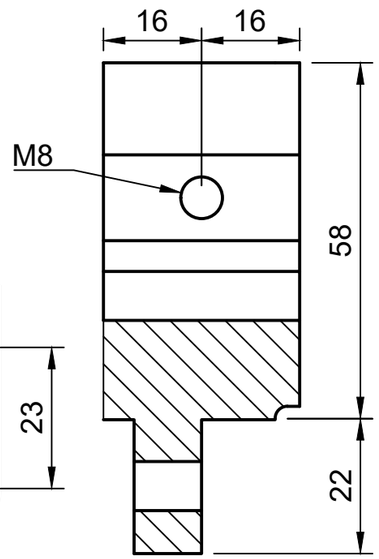

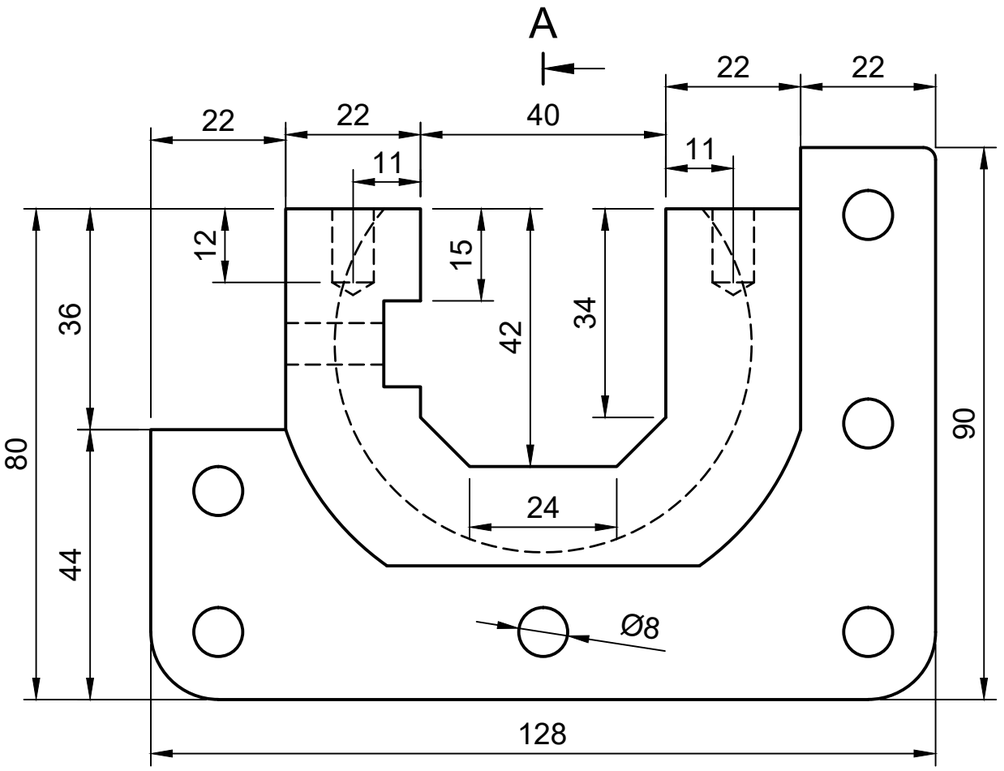

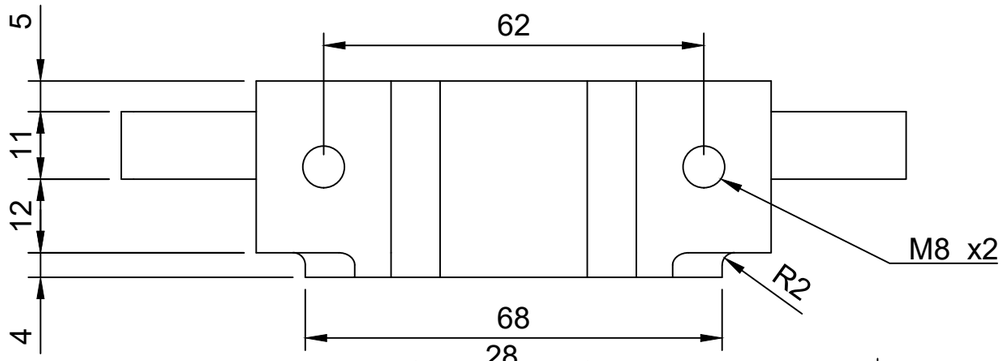

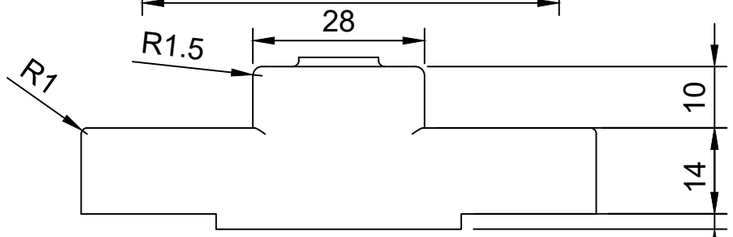

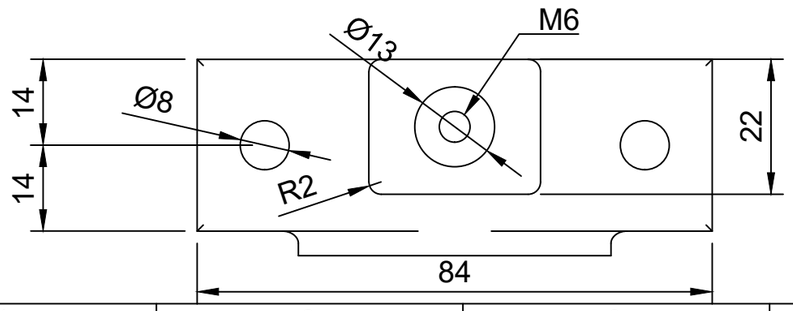

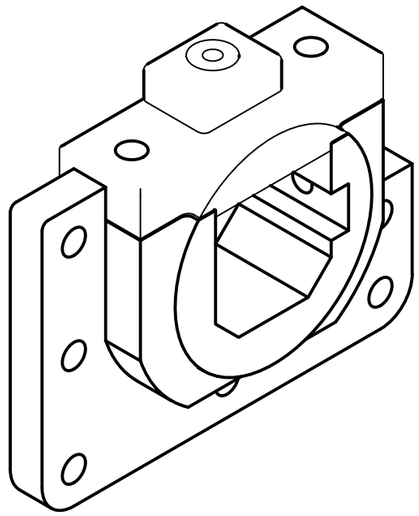

Dept.	Technical reference	Created by	Approved by
		N R 21/02/2019	
Les Ateliers Paaréens — Romuald NOEL constructeur à PAARS (France)		Document type: Routière Pécard	Document status: N°8 modèle 1911
		Title: palier vilbrequin	DWG No.
			Rev. 10 / Date of issue / Sheet 1/1