Fiche technique

LES COLS

Il existe plusieurs types et styles de cols. De manière générale, on compte 3 catégories principales de cols : les cols droits, les cols plats et les cols rabattus.

Le col est une partie importante d'un vêtement car il encadre le cou et le visage. Il détermine en partie le style du vêtement. Il existe plusieurs types de cols, à vous de choisir celui qui convient le mieux.

Chaque col est constitué d'un col et d'un sous col : le col est la partie visible une fois le vêtement fini tandis que le sous col jour le rôle d'une doublure.

Le sous col devrait toujours être légèrement plus petit que le col : cela permet d'une part au col de se rabattre souplement et de rester en place et d'autre part de rendre totalement invisible le sous col.

La différence de taille entre le col et le sous col dépend du tissu et de son épaisseur et varie entre 3 et 6mm.

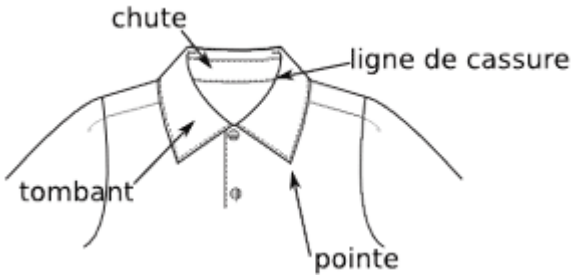

Un col est constitué de :

- la ligne de cassure (ou ligne de pliure) qui est la ligne le long de laquelle le col est replié.

- le tombant : c'est la partie visible du col, qui va de la ligne de cassure jusqu'au bord externe du col. Il est plus large que la chute pour recouvrir l'encolure.

- la chute ou le pied : cette partie entoure le cou et va de l'encolure jusqu'à la ligne de cassure. Elle est cachée par le tombant. Certains cols n'ont pas de chute.

1- Le col droit

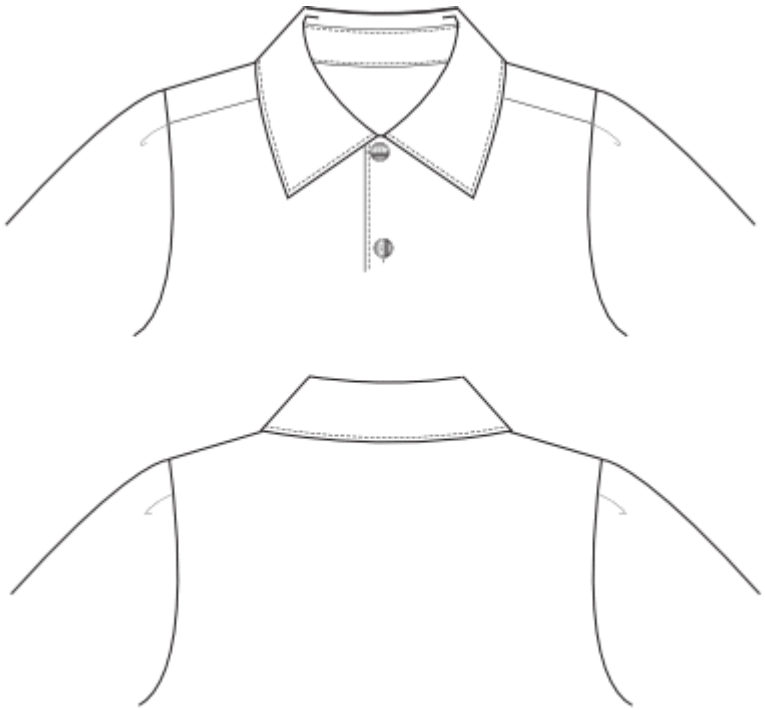

Le col droit possède une chute et un tombant qui sont de la même hauteur dans le dos.

On les retrouve souvent sur les robes ou les corsages.

Par exemple, un col de chemisier possède un pied de col (qui peut être coupé séparément ou d'un seul tenant avec le col) et est rabattu suivant une ligne de pliure assez haute dans le dos tandis que le devant est pourvu d'extrémités arrondies ou pointues.

2- Le col plat

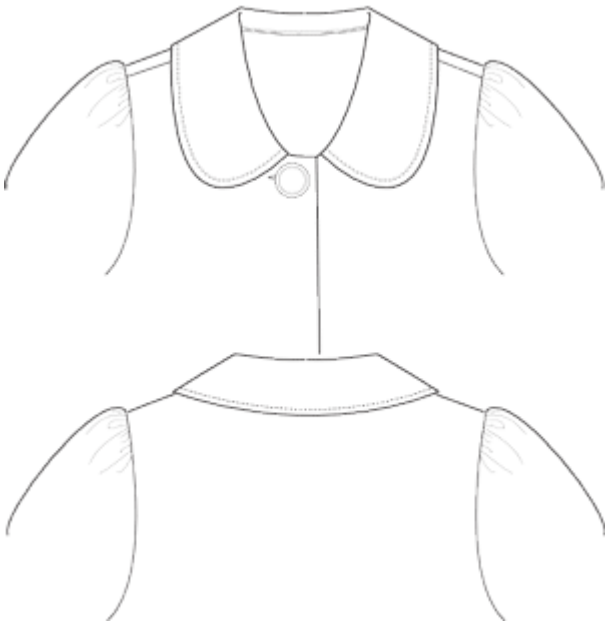

Le col plat ne monte pas dans le cou et repose à plat sur les épaules et autour de l'encolure : il ne possède pas de pied de col et peut avoir différentes formes et tailles.

Ces cols se rencontrent essentiellement sur les vêtements d'enfants ou les corsages.

3- Le col claudine

C'est une variante du col plat sur lequel on a arrondi les pointes.

4- Le col rabattu

Le col rabattu monte un peu plus haut dans le cou, avant de se rabattre vers l'extérieur. La partie du col qui monte sur le cou peut être égale partout ou plus large dans le dos. Dans tous les cas la chute est moins haute que le tombant.

Le col rabattu convient pour les corsages, les vestes et les manteaux.

5- Le col châle

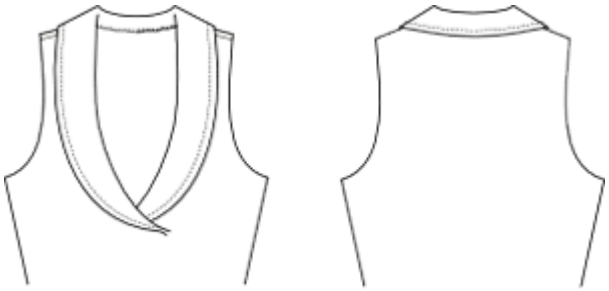

Un exemple de col rabattu est le col châle qui possède de longs et larges revers arrondis, plus ou moins croisés sur le devant.

6- Le col tailleur

Le col tailleur est un autre exemple de col droit. Ce col est très large, avec un revers, et est surtout utilisé sur des manteaux, des vestes ou des blouses habillées.

7- Le col mao

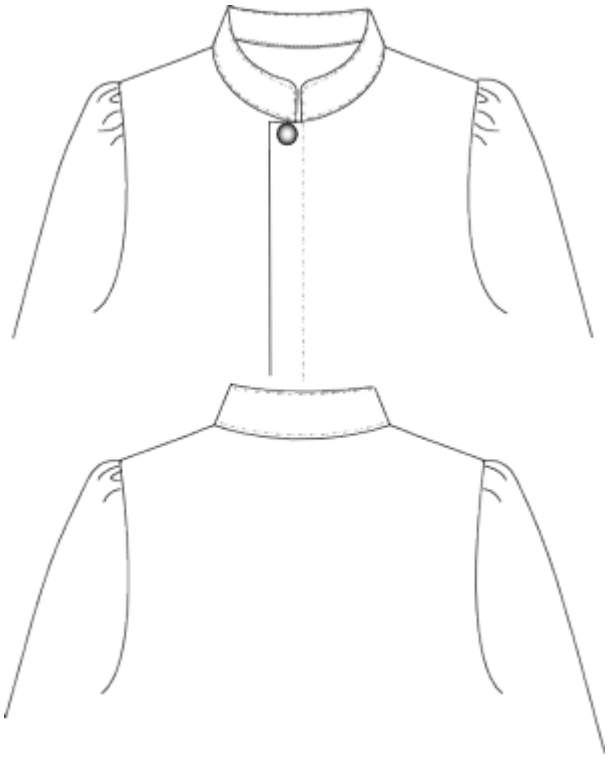

Certains cols ne possèdent pas de tombant, c'est le cas du col officier ou col mao.

Le col officier est constitué d'une bande de tissu étroite cousue sur une encolure ras de cou et ses extrémités de rejoignent sans s'attacher.

Le col mao (ou col chinois) est une variante : ses extrémités sont arrondies et se rapprochent davantage de sorte à former un V.

8- Montage du col

8.1- Col et pied de col d'un seul tenant

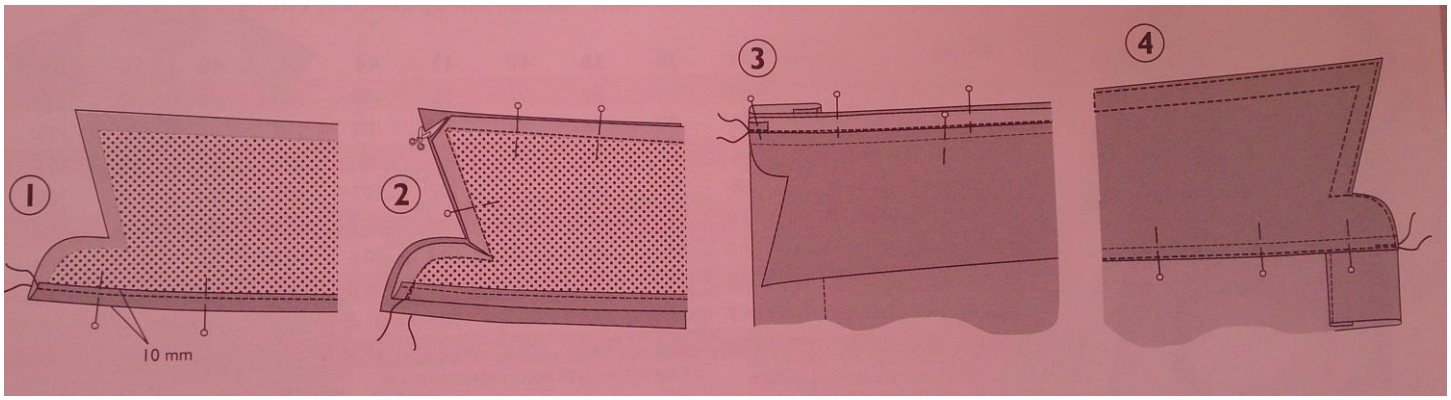

- Entoilez la pièce du col qui se trouvera dessous pour une meilleure tenue.
- Sur la partie du col qui n'est pas entoilée faites un rentré de 1cm en bas (1).
- Superposez les 2 pièces de col, endroit contre endroit, et piquez à 1 cm du bord en s'arrêtant au niveau du rempli (2).
- Crantez les angles du col et l'arrondi su pied de col, retournez sur l'endroit puis repassez.
- Epinglez la partie intérieure du col sur le vêtement en faisant bien coïncider les repères d'épaules et du milieu dos (3).
- Assemblez à 1cm du bord
- Rabattez le col, épinglez de façon à juste cacher la piqûre d'assemblage puis piquez à 1mm du bord (4).
- Surpiquez tout le tour du col d'une ou deux surpiqûres selon ce que vous souhaitez.

8.2- Col avec pied de col

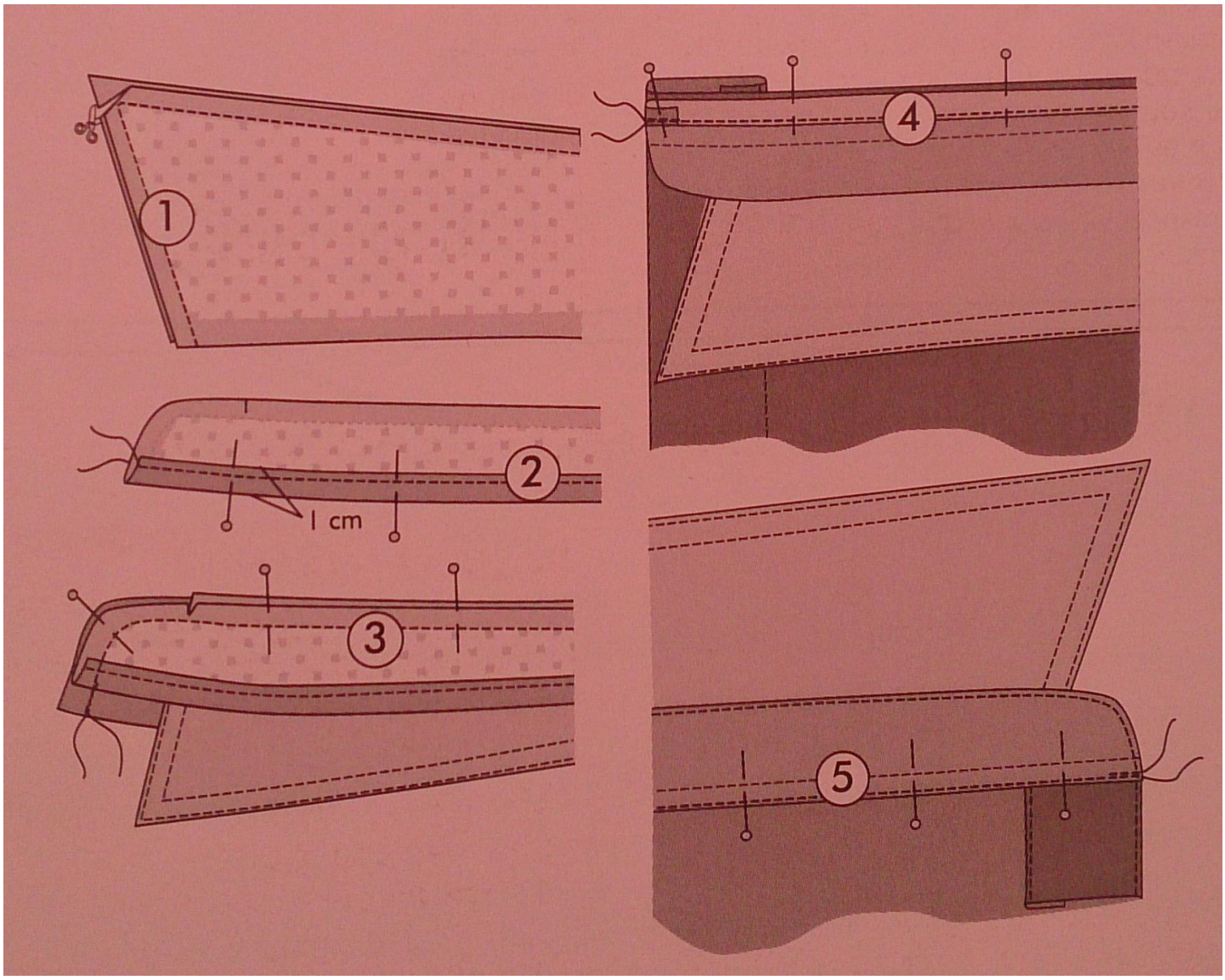

- Entoilez la pièce du dessous de col et la pièce du dessous de pied de col.
- Superposez les 2 pièces de col, endroit contre endroit, et assemblez à 0,5cm du bord sur les 3 côtés. Crantez les angles (1).
- Retournez, repassez et surpiquez d'une ou deux piqûres selon le rendu souhaité.
- Faites un rempli de 1cm sur la partie non entoilée du pied de col (2).
- Superposez les 2 pièces de pied de col, endroit contre endroit, en insérant le col entre les 2. Positionnez-le bien au repère. Assemblez à 0,5cm (3).
- Crantez l'arrondi, retournez et repassez.
- Epinglez le col à l'encolure du vêtement en le positionnant bien aux repères d'épaules et du milieu dos. Assemblez-le à 1cm du bord (4).
- Rabattez le pied de col, épinglez-le de façon à juste cacher la piqûre d'assemblage et piquez à 1mm du bord (5).
- Surpiquez le pied de col.