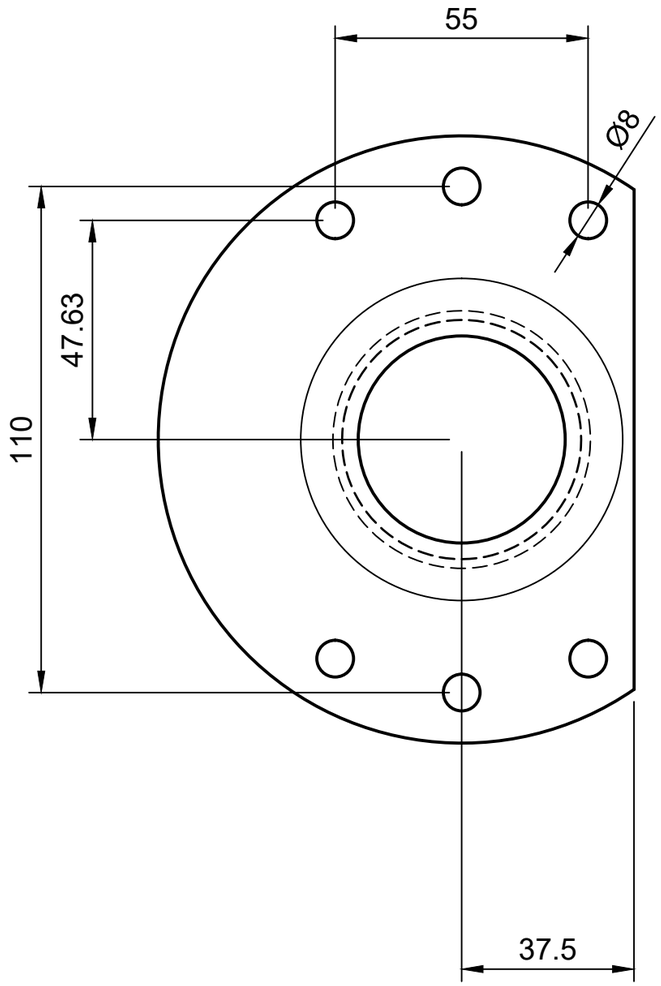

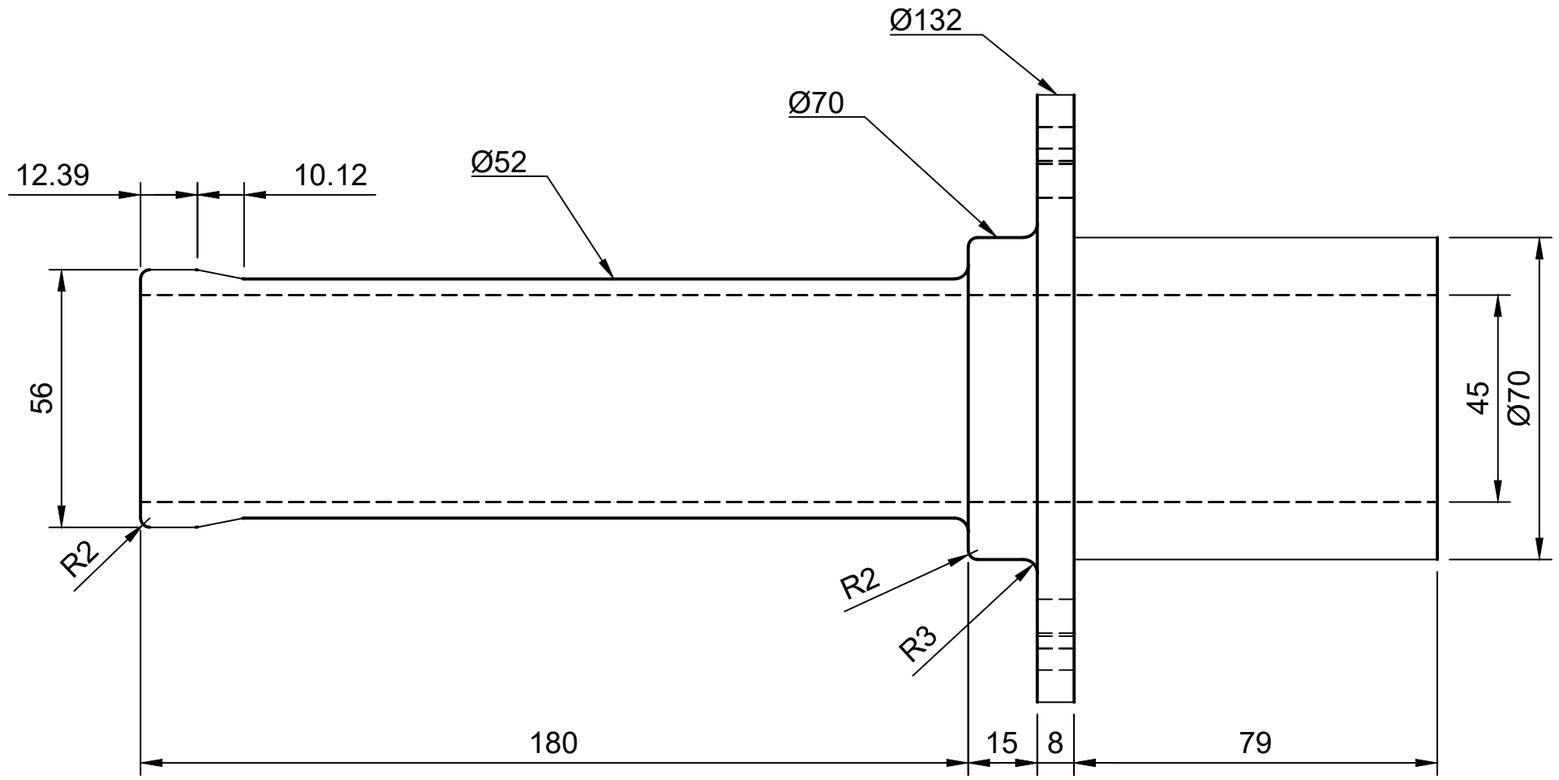

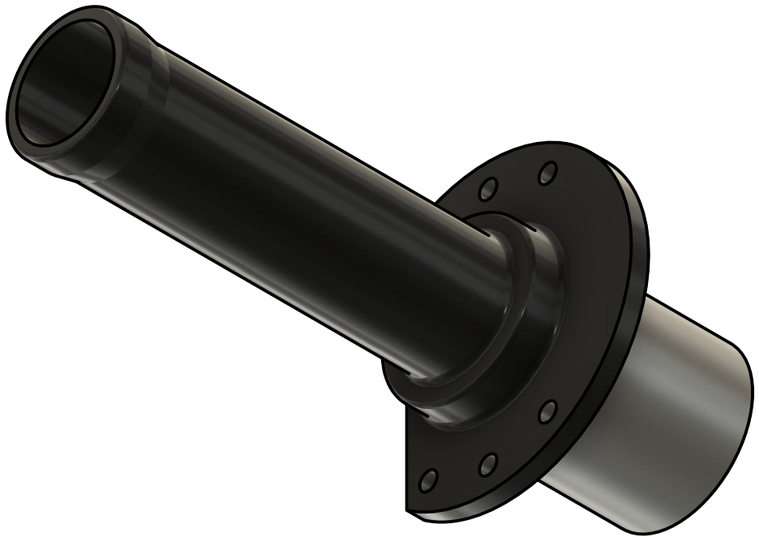

Dept.	Technical reference	Created by NOEL Romuald 07/11/2020	Approved by
Les Ateliers Paaréens Romuald NOEL constructeur à PAARS (France)		Document type Routière laboureuse Pécard	Document status N°8 modèle 1911
		Title douille arbre intermédiaire	DWG No.
			Rev. 1 / Date of issue / Sheet 1/1