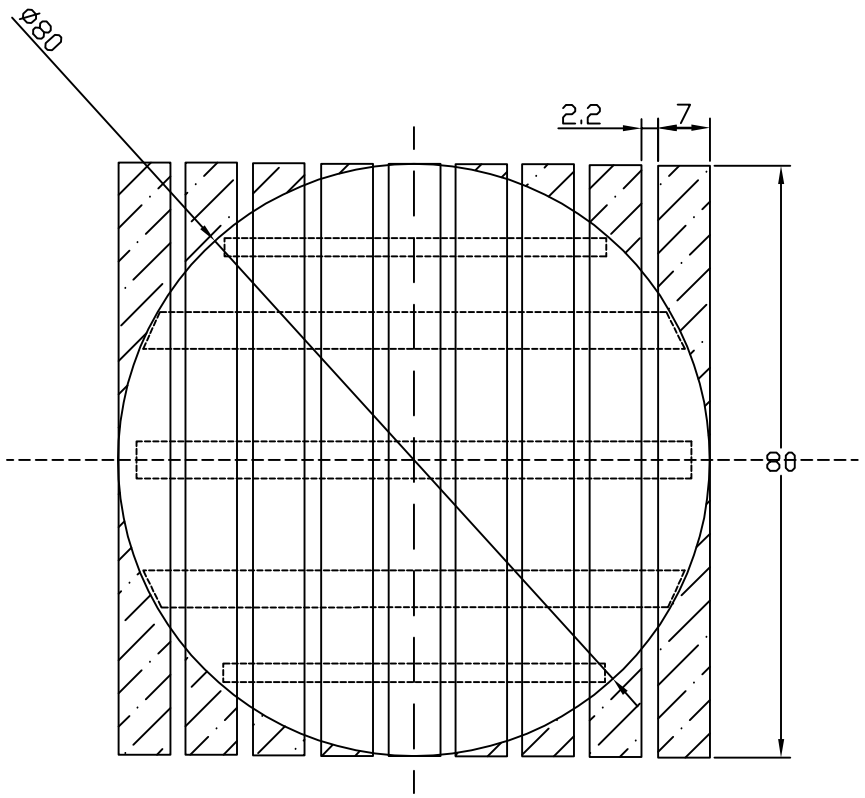

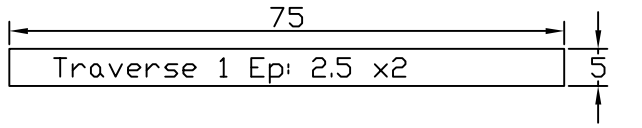

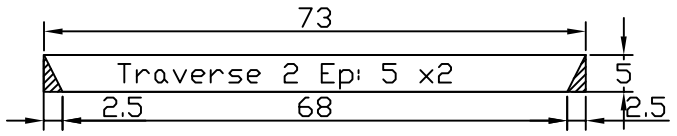

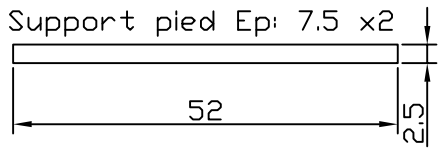

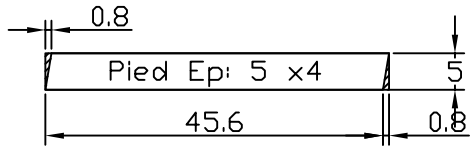

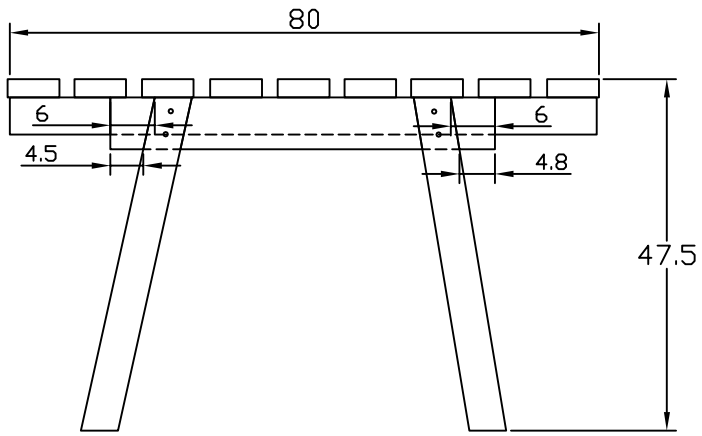

Partie a decouper

http://pascalbricol.canalblog.com/

SCALE 1/4

					DATE	NAME
				Edit	02/12/08	JOUNIAUX
				Chec.		

No:	Revision	Date	By

ADIRONDACK TABLE BASSE

PLAN DE DETAIL

VERSION 1.0

SHEETS 1

FILENAME ADIRONDACK_TABLE_BASSE_1.DWG