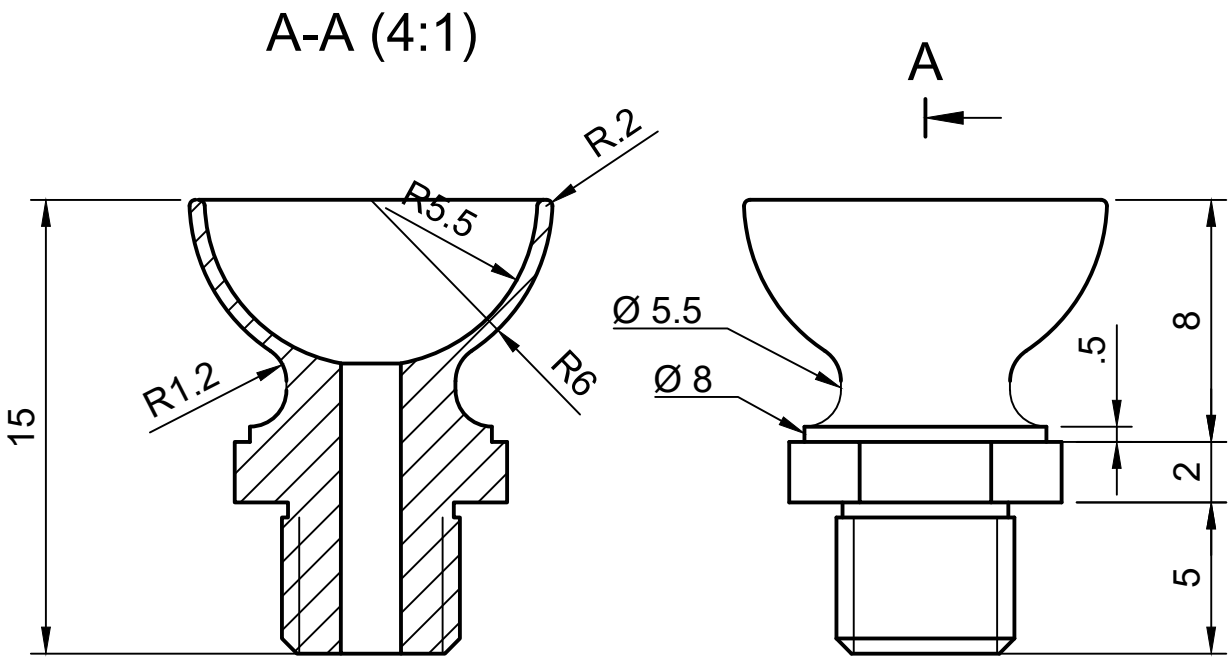

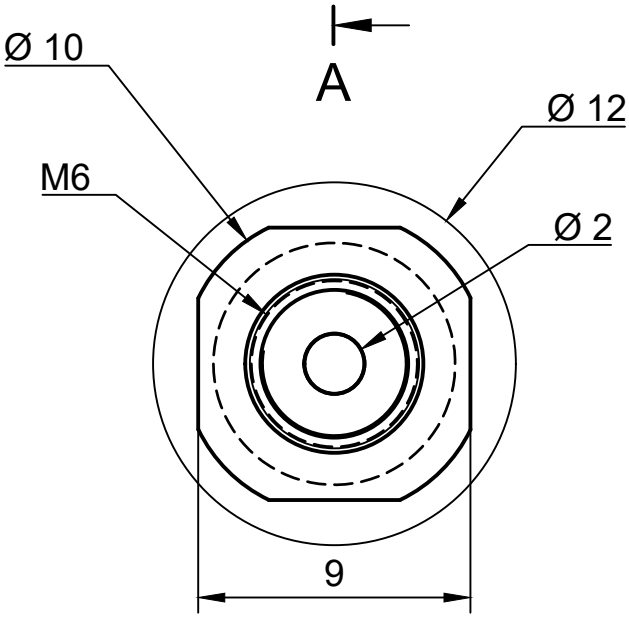

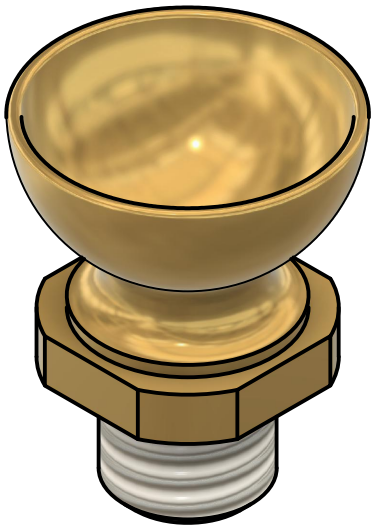

Laiton

En fait c'est gros comme ça !

Dept.	Technical reference	Created by N R 24/03/2019	Approved by
Les Ateliers Paaréens — Romuald NOEL constructeur à PAARS (France)		Document type: Routière laboureuse Pécard	Document status: N°8 modèle 1911
		Title: Graisseur palier	DWG No.
			Rev. 4 / Date of issue / Sheet 1/1