CARTON & plus
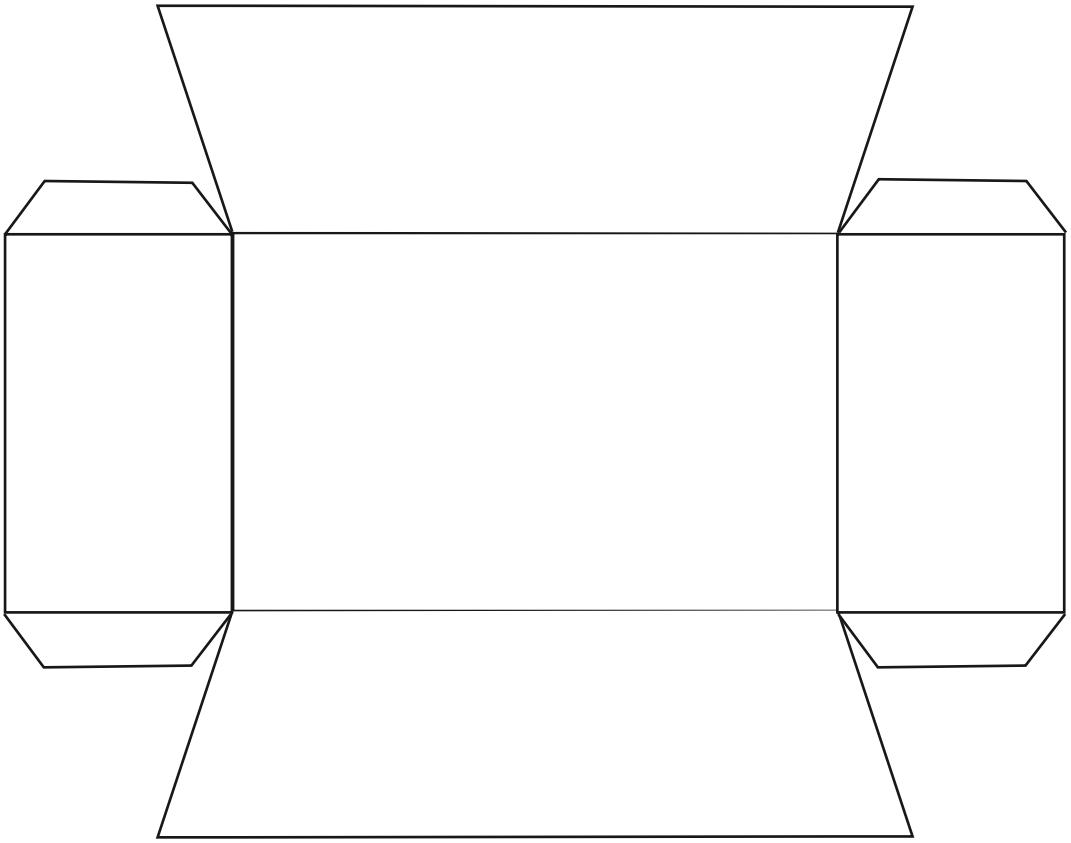
Barquette de fraises (taille réelle)